DL30 User Manual

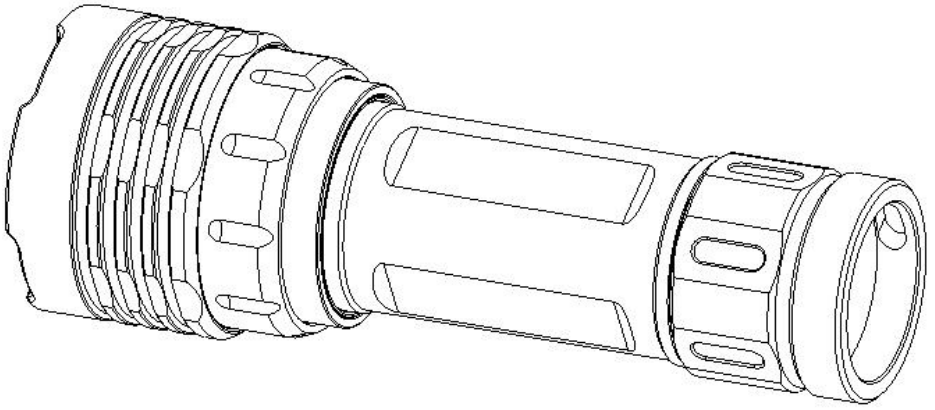

Wurkkos DL30 is a professional, bright diving flashlight, both powerful and IPX-8 water resistant. It is powered by a single 21700 li-ion rechargeable battery and comes with an adjustable lanyard. It is also compatible to 18650 batteries. Simple one hand operation via a magnetic control ring guarantees super easy handling both above and below the waterline. Moreover, DL30's simplified user interface with three brightness modes enables quick and carefree interaction even under distress.

Using 3 pcs of Samsung's popular LH351D emitter makes DL30 not only powerful with up to 3.600 lumens and a maximum beam distance of 220 meters (240 yards) but also great in terms of color rendition with its neutralwhite tint (5000K 90CRI).

ANSI/NEMA FL1 Chart

Mode	Low	Medium	High
Luminous Flux [lm]	350	1.300	3.600
Runtime	5h 52min	2h 09min	1h 28min
Beam Distance [m/yd]	69/75	138/151	220/240
Peak Intensity [cd]	120	4.775	12.100
Impact Resistance	1m / 3.28 ft.		
Water Resistance	IPX-8 (up to 100m / 164yd under water)		
Notes	The above mentioned parameters are based on tests according to international flashlight testing standards (ANSI/NEMA FL1) using one 4.000 mAh 21700 Li-ion battery in our laboratory. Results may vary with different battery or under different environmental conditions.		

Specifications

- Emitter: 3x Samsung LH351D 5.000K 90CRI
- Reflector: smooth reflector
- Operating voltage: 3.0V – 4.35V
- Battery options: 1x 21700 or 1x 18650 Li-Ion battery
- Dimension: 118mm (length) x 41mm (head diameter)
- Weight: 130g/0.28lb (without battery)
- Flashlight body: Aerospace grade 6061 grade aluminum alloy, CNC manufactured to hard-anodized to military grade specification type III, anti-abrasive finish to get solid built body, anti-crash geometry and better heat exchange.
- Toughened mineral glass lens
- Water resistance i.a.w. IPX-8
- Reverse polarity protection to protect against improper battery installation.
- Advanced Temperature Regulation (ATR) technology: ATR automatically reduces the brightness level when the driver temperature reaches 55°C to prevent overheating
- Low voltage warning: When the battery voltage is low, the LEDs will start to flash quickly once every minute as a reminder to replace the battery. Please replace the battery in time to avoid any danger while diving.

Getting started

Before using the flashlight, unscrew the tail cap, remove the battery, remove the insulating plates on the battery's poles and charge the battery in a suitable Li-Ion charger, e.g. the included USB charger. Once fully charged, insert the battery with the anode side (+) towards the head, then screw the tailcap back on.

Recharging

DL30 is supplied with one rechargeable 4.800mAh 21700 Li-ion battery and a USB charger. Insert the battery with the anode side (+) towards the the anode side (+) of the charger. While charging the LED power indicator red. Once finished the indicator will turn green to indicate a full battery.

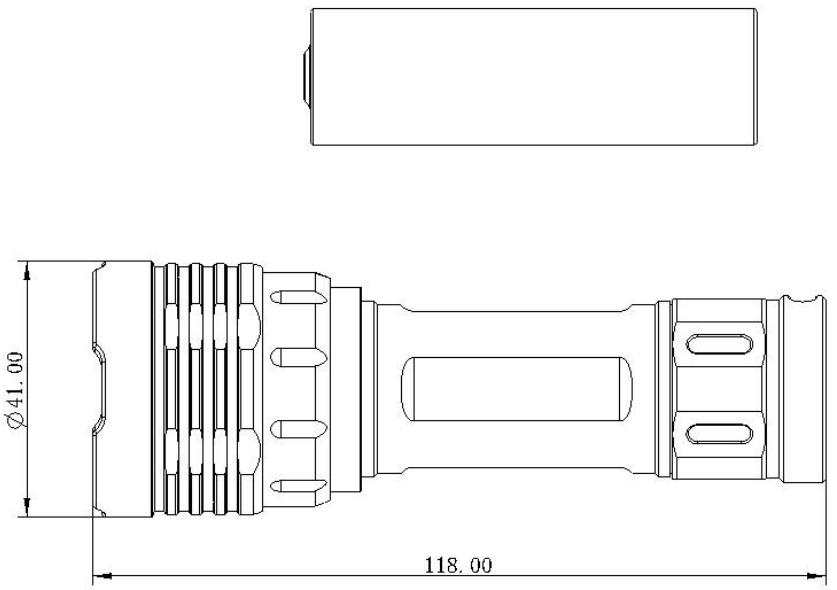

Operation Instructions

DL30 uses a magnetic control ring. Rotate the ring to turn the light on/off and to change modes between low, medium and high.

Caution

- Magnetic object may possibly activate the flashlight and cause serious disaster, therefore please keep it away from any magnetic object.
- Do not stare directly into the beam or point it directly into anyone's face.
- Operating DL30 for a long time on high mode will warm the flashlight up. This is normal.

Troubleshooting and Maintenance

- Disassembling the sealed head can damage the flashlight and voids the warranty.
- Wurkkos Ltd. recommends using high-quality brand batteries. Damage by defective batteries void the warranty.
- Remove the battery if the flashlight will not be used for an extended period of time.
- To prevent self-discharge or accidental activation during storage or transportation, unscrew the tailcap by half a turn or remove battery.
- Every 6 months threads should be wiped with a clean cloth followed by a thin layer of silicone grease.
- To maintain a proper level of waterproofness, replace worn-out o-rings with an approved spare (2 pieces are shipped with initial order).

Troubleshooting: Clean battery contacts regularly as dirty contacts may impair the performance of the flashlight. If you experience problems (flicker, shine intermittently or failure to turn on) the following root causes and solutions should be tried:

Reason A: The battery needs replacement (Battery voltage is below 3.0V).
Solution: Replace battery with an approved type of fully charged battery.

Reason B: Threads, PCB board contact or other contacts are dirty.
Solutions: Please clean the contact points with a cotton swab soaked in rubbing alcohol.

Reason C: The flashlight will not turn on upon first use.

Solution: Please do not forget to remove the insulation stickers from the battery on first use.

If the above methods do not work please refer to the warranty policy before contacting your authorized distributor.

Please contact us if you have any questions. If your product is defective please contact us for refund or replacement within warranty period.

Wurkkos Limited:

Tel: +86-137-28792565
E-mail: wurkkos@foxmail.com
Address: No.1 Qinglin Industrial Center, Guanlan Street, Longhua New District, Shenzhen 518000, China

DL30 Bedienungsanleitung

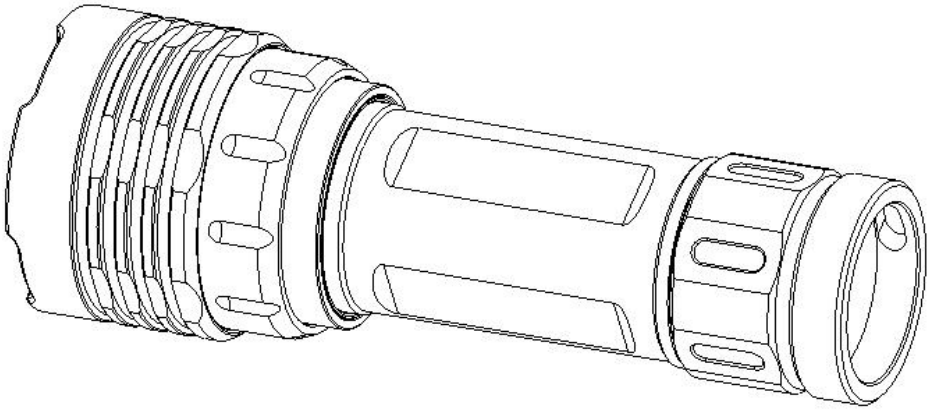

Die Wurkkos DL30 ist eine professionelle, helle Tauchlampe - leistungsstark und wasserdicht nach IPX-8 inkl. einer verstellbaren Handschlaufe. Sie wird durch einen wiederaufladbaren 21700 Lithium-Ionen Akku betrieben, ist aber auch kompatibel zu 18650 Akkus. Dank ihres einfach verstellbaren Magnetrings lässt sich diese Taschenlampe sowohl über als auch unter Wasser kinderleicht mit nur einer Hand bedienen. Das auf's Wesentliche reduzierte User Interface mit drei Leuchtstufen ermöglicht auch in Notsituationen eine stets einfache und schnelle Handhabung.

Durch die Verwendung von drei Samsung LH351D LEDs zeichnet sich die DL30 nicht nur durch leistungsstarke 3.600 Lumen bei bis zu 220m Reichweite aus sondern liefert dank der neutralweißen Lichtfarbe (5000K 90CRI) eine hervorragende Farbwiedergabe angeleuchteter Objekte.

ANSI/NEMA FL1 Tabelle

Leuchtstufen	Low	Medium	High
Lichtstrom [lm]	350	1.300	3.600
Laufzeit	5h 52min	2h 09min	1h 28min
Leuchtweite [m]	69	138	220
Lichtintensität [cd]	120	4.775	12.100
Maximale Falltiefe	1m / 3.28 Fuß		
Wasserfestigkeit	IPX-8 (bis zu 100m unter Wasser)		
Hinweis	Die oben genannten Parameter basieren auf Tests gemäß den internationalen Test-Standards für Taschenlampen (ANSI/NEMA FL1). Dabei wurde ein 4.000mAh 21700 Lithium-Ionen Akku unter Laborbedingungen verwendet. Die Ergebnisse sind daher abhängig vom eingesetzten Akku und den Umgebungsbedingungen.		

Spezifikation

- Emitter: 3x Samsung LH351D 5.000K 90CRI
- Reflektor: Glatter (SMO) Reflektor
- Betriebsspannung: 3.0V – 4.35V
- Stromversorgung: 1x 21700 oder 1x 18650 Lithium-Ionen Akku
- Abmessungen: 118mm (Länge) x 41mm (Kopfdurchmesser)
- Masse: 130g (ohne Akku)
- Gehäuse: 6061 Flugzeug-Aluminiumlegierung, HA III Hartanodisierung mit abriebfestem Finish für
  einen soliden Lampenkörper mit sturzfestem Aufbau und besserer Wärmeverteilung
- gehärtete Mineralglaslinse
- wasserdicht gemäß IPX-8
- Verpolungsschutz gegen einen falsch herum eingelegten Akku
- Advanced Temperature Regulation (ATR) Technologie: ATR reduziert automatisch die Helligkeit, sobald die Temperatur am Treiber 55°C erreicht. So wird ein Überhitzen der Lampe effektiv vermieden.
- Akkuanzeige: Wird die Spannung des Akkus zu niedrig, blinken die LEDs schnell einmal pro Minute, um zu signalisieren, dass der Akku ersetzt bzw. wieder aufgeladen werden muss. Bitte denken rechtzeitig an den Wechsel des Akkus, um Gefahren beim Tauchen zu vermeiden.

Inbetriebnahme

Bevor Sie die Taschenlampe in Betrieb nehmen, schrauben Sie die hintere Kappe ab, entfernen die Papier-Isolierscheiben von den Polen des Akkus und laden den Akku in einem geeigneten Ladegerät wie z.B. dem beiliegenden USB-Ladegerät. Sobald der Akku vollständig geladen wurde, legen Sie diesen mit dem Pluspol (+) zum Kopf der Taschenlampe hin ein und schrauben die hintere Kappe wieder fest zu.

Laden des Akkus

Die DL30 wird mit einem wiederaufladbaren 4.800mAh 21700 Lithium-Ionen Akku und einem USB-Ladegerät geliefert. Legen Sie den Akku mit seinem Pluspol (+) ausgerichtet zum Pluspol (+) des Ladegeräts in das Ladegerät ein. Während des Ladens die Ladeanzeige rot. Sobald der Ladevorgang beendet ist, leuchtet die Ladeanzeige grün.

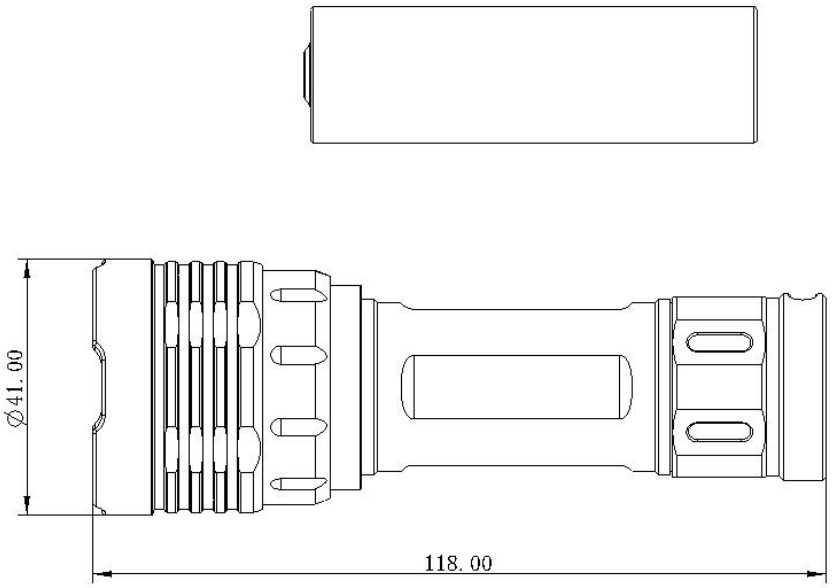

Bedienung

Die DL30 verwendet einen magnetischen Steuerring. Drehen Sie den Ring, um die Lampe ein- oder auszuschalten bzw. um zwischen den Leuchtstufen Low, Medium und High zu wechseln.

Vorsicht

Magnetische Objekte können möglicherweise die Taschenlampe aktivieren und schwere Katastrophen verursachen. Halten Sie sie daher von magnetischen Objekten fern.Schauen Sie niemals direkt in den Lichtstrahl der Lampe oder richten ihn auf das Gesicht anderer Menschen. Ein längerer Betrieb auf der Leuchtstufe “High” führt zudem zu einer deutlichen Erwärmung der DL30. Dies ist normal.

Fehlersuche und Wartung

- Das Öffnen des versiegelten Lampenkopfes kann zur Beschädigung der Lampe und zum Erlöschen der Garantie führen.
- Wurkkos Ltd. empfiehlt die Verwendung hochwertiger Akkus. Wenn die Taschenlampe über einen längeren Zeitraum nicht benutzt wird, entfernen Sie bitte den Akku. Schäden durch defekte Akkus führen zum Erlöschen der Garantie.
- Bitte lösen Sie die hintere Kappe um eine halbe Umdrehung oder nehmen Sie den Akku heraus, um ein versehentliches Einschalten während der Lagerung oder des Transports zu verhindern.
- Benutzen Sie ein Reinigungstuch um das Gewinde alle 6 Monate zu reinigen. Anschließend fetten Sie dieses am besten mit Silikonfett ein.
- Langfristiger Einsatz kann zum Verschleiß der O-Ringe führen. Um eine einwandfreie Wasserabdichtung zu gewährleisten, ersetzen Sie den Ring durch ein zugelassenes Ersatzteil (2 Stück sind im Lieferumfang enthalten).
- Die regelmäßige Reinigung der Akku-Kontakte verbessert die Leistung der Taschenlampe, da verschmutzte Kontakte zu Flackern, unterbrochenem Leuchten oder sogar zur völligen Fehlfunktion der Taschenlampe führen können. Gründe hierfür könnten sein:

  A: Der Akku muss ersetzt werden. (Akkuspannung beträgt weniger als 3.0V).

  Lösung: Bitte ersetzten Sie den Akku und prüfen Sie die korrekte Installation.

  B: Die Gewinde, der Leiterplattenkontakt oder andere Kontakte sind verschmutzt.

Lösung: Bitte reinigen Sie die Kontaktstellen mit einem Alkohol getränkten Wattestäbchen.

C: Die Taschenlampe lässt sich bei der ersten Inbetriebnahme nicht einschalten.

Lösung: Vergessen Sie bitte nicht, vor Inbetriebnahme der Lampe die Papier-Isolierscheiben vom Akku zu entfernen.

Wenn die oben genannten Methoden nicht funktionieren, lesen Sie bitte die Garantiebestimmungen, bevor Sie sich an Ihren autorisierten Händler wenden.

Bitte kontaktieren Sie uns, wenn Sie Fragen zur Garantie haben. Wenn Ihr Produkt defekt ist, kontaktieren Sie uns bitte für einen Ersatz innerhalb der Garantiezeit.

Wurkkos Limited:

Tel: +86-137-28792565
E-mail: wurkkos@foxmail.com
Adresse: No.1 Qinglin Industrial Center, Guanlan Street, Longhua New District, Shenzhen 518000, China

DL30 Manuel Utilisateur

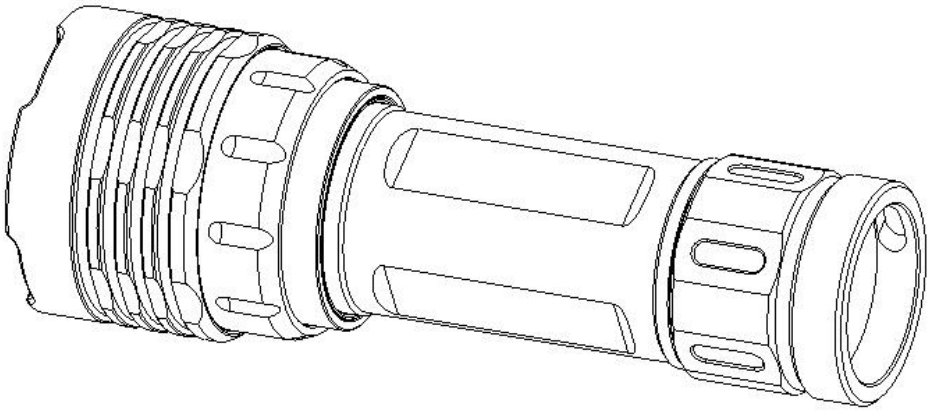

Wurkkos DL30 est une lampe de plongée de qualité professionnelle, à la fois lumineuse, puissante et certifiée étanche IPX-8. Elle est alimentée par une seule batterie li-ion 21700 rechargeable et est livrée avec une lanière réglable. Elle est également compatible avec les batterie 18650.
L'opération à une main via une bague de commande magnétique garantit une grande aisance de manipulation en surface comme en profondeur. De plus, l'interface utilisateur simplifiée de la DL30 avec trois modes de luminosité permet une interaction rapide et fiable, même en situation de stress.

L'utilisation de l'émetteur trois pièces Samsung LH351D rend le DL30 non seulement puissant -jusqu'à 3,600 lumens et une distance de faisceau maximale de 220 mètres- mais également excellent en termes de rendu des couleurs avec sa teinte blanche neutre (5000K 90CRI).

ANSI/NEMA FL1 Tableau

Mode	Bas	Medium	Haut
Flux Lumineux [lm]	350	1.300	3.600
Durée de vie	5h 52min	2h 09min	1h 28min
Portée [m]	69	138	220
Intensité maximum [cd]	120	4.775	12.100
Résistance aux chocs	1m		
Résistance à l'eau	IPX-8 (up to 100m / 164yd under water)		
Notes	Les paramètres ci-dessus sont basés sur des tests répondants aux standars internationaux d'évaluation des lampes de poches (ANSI/NEMA FL1) en utilisant une batterie li-ion 21700 de 4.000 mAh dans nos laboratoires. Les résultats sont susceptibles de varier selon les batteries ou les conditions de test.		

Spécifications

- Emetteur: 3x Samsung LH351D 5.000K 90CRI
- Réflecteur: réflecteur lisse
- Tension d'utilisation: 3.0V – 4.35V
- Option d'alimentation: 1 batterieLi-Ion 21700 ou 18650
- Dimensions: 118mm (long) x 41mm (diamètre de la tête)
- Poids: 130g (sans batterie)
- Corps de la lampe: Alliage d'aluminium 6061 de qualité Aérospatiale, Usinage numérique et anodization-dure de type III de qualité militaire, finitions anti-abrasive pour un corps de lampe d'un seul bloc, géométrie anti-chocs favorisant les échanges thermiques.
- Lentille en verre durci.
- Water resistance i.a.w. IPX-8
- Protection contre les polarités inverses pour se prémunir contre les mauvaises instalations de la batterie.
- Régulation Avancée de Température (RAT) : RAT réduit automatiquement la luminausité lorsque l'Emetteur atteint le 55°C pour éviter la surchauffe.
- Avertissement basse tension : Lorsuqe le votage de la batterie est bas, les LEDs clignoteront toutes les minutes pour inciter le remplacement

de la batterie. Changez la batterie à temps pour éviter tout danger en plongée.

Pour Commencer

Avant d'utiliser la lampe, dévissez le capuchon arrière, retirez la batterie, retirez les plaques isolantes sur les pôles de la batterie et chargez la batterie dans un chargeur Li-Ion approprié, par exemple le chargeur USB inclus. Une fois complètement chargée, insérez la batterie avec le côté anode (+) vers la tête de la lampe, puis revissez le capuchon arrière.

Recharge

La DL30 est fournie avec une batterie Li-ion rechargeable de 4.800mAh 21700 et un chargeur USB. Insérez la batterie avec le côté anode (+) vers le côté anode (+) du chargeur. Pendant la charge, le voyant d'alimentation LED en rouge. Une fois terminé, l'indicateur deviendra vert pour indiquer une batterie pleine.



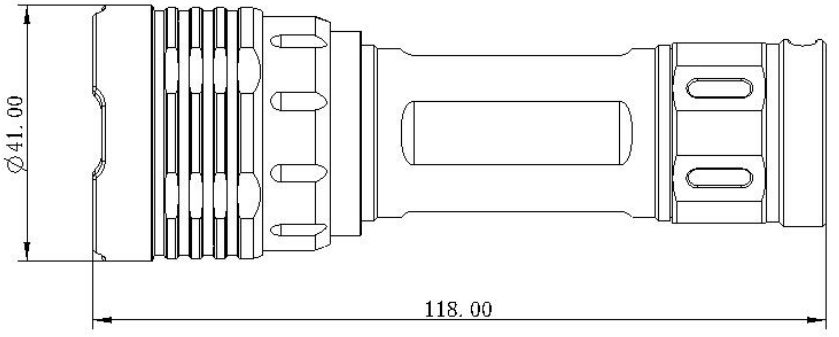

Instructions d’utilisation

La DL30 utilise une bague de contrôle magnétique. Tournez la bague pour allumer / éteindre la lumière et pour changer de mode entre faible, moyen et élevé.

Attention

- Un objet magnétique peut éventuellement activer la lampe de poche et provoquer de graves catastrophes, veuillez donc le tenir éloigné de tout objet magnétique.
- Ne pas regrarder directement le faisceaux, ni le pointer vers le visage de quelqu’un.
- Utiliser la DL30 pendant une période prolongée chauffera la lampe, ceci est normal.

Dépannage et Maintenance

- Désassembler la tête scellée peut endommager la lampe et annule la garantie.
- Wurkkos Ltd. recommande d'utiliser des batteries de marque de haute qualité. Les dommages causés par des batteries défectueuses annulent la garantie.
- Retirez la batterie si la lampe va rester inutilisée durant une période prolongée.
- Pour éviter une décharge spontanée ou une activation accidentelle pendant le stockage ou le transport, dévissez le capuchon arrière d'un demi-tour ou retirez la batterie.
- Tous les 6 mois, les fils doivent être essuyés avec un chiffon propre suivi d'une fine couche de graisse de silicone.
- Pour maintenir un niveau d'étanchéité approprié, remplacez les joints usés par une pièce de rechange approuvée (2 pièces sont expédiées avec la commande initiale).

Dépannage: Nettoyez régulièrement les contacts de la batterie car les contacts sales peuvent nuire aux performances. Si vous rencontrez des

problèmes (scintillement, brillance intermittente ou échec de mise sous tension), les causes et les solutions suivantes doivent être essayées:

Raison A: La batterie doit être remplacée(tension inférieure à 3,0 V).
Solution: Remplacez la batterie par une batterie chargée.

Raison B: Les pas de vis, les contacts du circuit imprimés ou d'autres contacts sont sales.
Solutions: Veuillez nettoyer les points de contact avec un coton-tige imbibé d'alcool.

Raison C: La lampe ne s'allume pas à la première utilisation.
Solution: Ne pas oublier de retirer les sticker d'isolation de la batterie à la première utilisation.

Si les méthodes ci-dessus ne fonctionnent pas, veuillez vous référer à la politique de garantie avant de contacter votre distributeur agréé.

Contactez-nous si vous avez des questions. Si votre produit est défectueux, veuillez nous contacter pour un remboursement ou un remplacement pendant la période de garantie.

Wurkkos Limited:

Tel: +86-137-28792565
E-mail: wurkkos@foxmail.com
Addresse: No.1 Qinglin Industrial Center, Guanlan Street, Longhua New District, Shenzhen 518000, China

DL30 Manual de Usuario

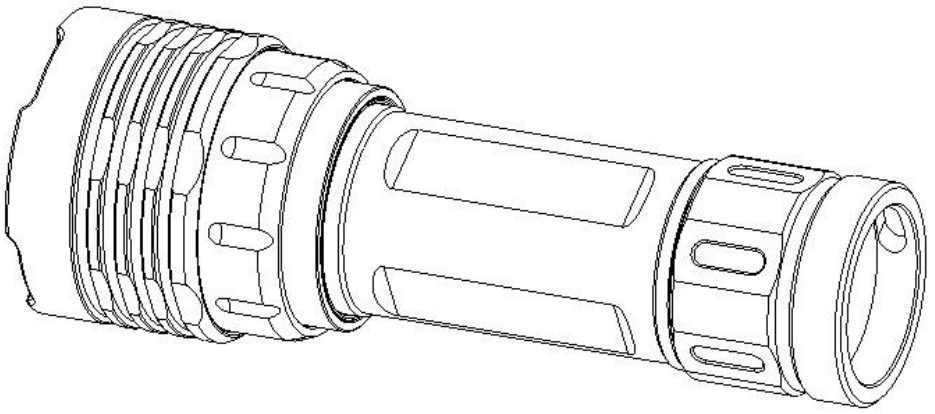

Wurkkos DL30 es una linterna de buceo brillante y profesional, muy poderosa y con proteccion al agua IPX8. Esta alimentada por una bateria recargable 21700 de Ion-Litio e incluye una correa de mano ajustable. Tambien es compatible con baterias recargables 18650. El accionamiento con una sola mano es muy simple gracias a su anillo magnetico de control que garantiza un manejo super simple tanto fuera como dentro del agua. Ademas, la DL30 ha simplificado la interfaz de usuario con tres modos de brillo que aseguran un manejo sin distracciones.

Equipa 3 unidades el popular LED Samsung LH351D lo que dota a la DL30 no solo de un gran poder de iluminacion de 3600 lumens y una distancia maxima de 220 metros, si no ademas de un gran realismo en la representacion del color con su tinte blanco neutro (5000K 90CRI).

Tabla ANSI/NEMA FL1

Modo	Bajo	Medio	Alto
Luminosidad [lm]	350	1.300	3.600
Tiempo de trabajo	5h 52min	2h 09min	1h 28min
Distancia [m/yd]	69/75	138/151	220/240
Intensidad [cd]	120	4.775	12.100
Resist. a los impactos	1m / 3.28 ft.		
Resistencia al agua	IPX-8 (hasta 100m / 164yd bajo el agua)		
Notas	Los parametros mencionados estan basados en tests conforme los test estandar internacionales (ANSI/NEMA FL1) usando una bateria de litio-ion 21700 de 4000mAh en nuestro laboratorio. Los resultados pueden variar con diferentes baterias o bajo condiciones ambientales distintas.		

Especificaciones

- Emisor: 3x Samsung LH351D 5.000K 90CRI
- Reflector: reflector liso
- Voltage de trabajo: 3.0V – 4.35V
- Baterias admitidas: 1x 21700 o 1x 18650 Baterias de Litio-Ion
- Dimensiones: 118mm (largo) x 41mm (Diametro de la cabeza)
- Peso: 130g/0.28lb (sin bateria)
- Cuerpo de la linterna: Aluminio aeroespacial 6061, Fabricacion CNC con anodizado duro militar type III, acabado anti abrasivo para conseguir un cuerpo solido, geometria antiroturas y una eficiente regulacion de calor.
- Lente de cristal mineral endurecido.
- Resistencia al agua IPX-8
- Proteccion de polaridad invertida en la bateria para prevenir daños en caso de una erronea instalacion.
- Tecnologia de Regulacion Avanzada de Temperatura (ATR): ATR reduce automaticamente el brillo cuando la temperatura del driver alcanza los 55°C para prevenir un sobrecalentamiento.

- Aviso de bateria baja: Cuando el voltaje de la bateria es bajo, los leds empezaran a parpadear rapidamente cada minuto para recordar que hay que reemplazar la bateria. Por favor reemplace la bateria a tiempo para prevenir cualquier peligro durante el buceo.

Inicio

Antes de usar la linterna desenrosque el tapon de cola, retire la bateria, retire los elementos de aislamiento en los polos de la bateria y cargue la bateria en un cargador preparado para baterias de Litio-Ion. Cuando la bateria este completamente cargada, insertela con el polo positivo (+) mirando a la cabeza de la linterna. Despues apriete el tapon de cola otra vez.

Recarga

La DL30 se suministra con una bateria recargable de Litio-Ion 21700 de 4800mAh y con un cargador USB. Inserte la bateria con el polo positivo (+) apuntando al polo positivo del cargador (+). Mientras esté cargando el led del cargador en rojo. Una vez haya acabado el led quedara fijo en verde para indicar que la bateria esta completamente cargada.

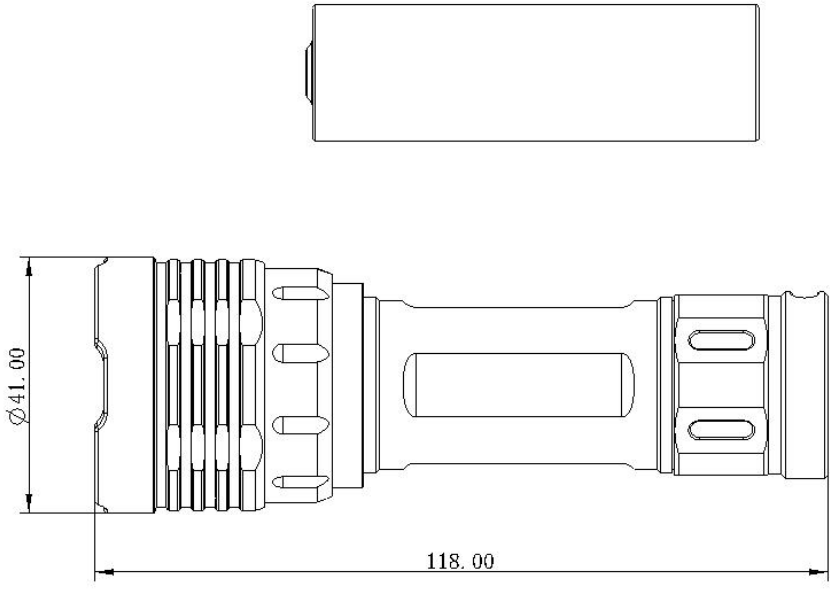

Instrucciones de Operacion

La DL30 usa un anillo de control magnetico. Gire el anillo para encender o apagar la linterna y para cambiar los modos entre Bajo, Medio y Alto.

Precaucion

- Es posible que un objeto magnético active la linterna y cause un desastre grave, por lo tanto, manténgalo alejado de cualquier objeto magnético.
- No apunte el haz de la linterna directamrnte a la cara de nadie.
- Usar la linterna DL30 en modo Alto por un largo tiempo hará que se caliente mucho, esto es normal.

Resolucion de Problemas y Mantenimiento

- Desmontar la cabeza sellada puede dañar la linterna y anular la garantia.
- Wurkkos Ltd. Recomienda usar baterias de marcas de calidad. Los daños ocasionados por baterias defectuosas anulan la garantia.
- Retire la bateria si la linterna no va a ser usada en un largo periodo de tiempo.
- Para prevenir encendidos accidentales y gasto de la bateria, desenrosque media vuelta el tapon de cola durante el almacenamiento o el transporte o saque la bateria.
- Cada 6 meses las roscas deberian ser limpiadas con un paño limpio y engrasadas con una fina capa de grasa de silicona.
- Para mantener el nivel de sellado al agua, reemplace las juntas de goma cuando estas esten en mal estado por un recambio oficial (se suministras dos piezas de repuesto con la linterna).

  Solucion de problemas: Limpie los contactos de la bateria regularmente. Unos contactos sucios reduciran el rendimiento de la linterna. Si experimenta problemas (parpadeos, cambios de intensidad o fallos al encender) Estas son las causas y soluciones mas probables:

Razon A: La bateria necesita ser reemplazada (el voltaje es inferior a 3V).
Solucion: Reemplace la bateria por una completamente cargada y compatible con la linterna.

Razon B: Las roscas, los contactos de la placa u otros contactos estan sucios.
Solucion: Limpie los contactos con un paño de algodon suave mojado en alcohol.

Razon C: La linterna no enciende en su primer uso.
Solucion: No olvide quitar las protecciones de la bateria antes del primer uso.

Si los metodos anteriores no han funcionado, por favor acuda a la garantia oficial y pongase en contacto con un distribuidor autorizado.

Por favor pongase en contacto con nosotros si tiene cualquier pregunta. Si su producto es defectuoso pongase en contacto con nosotros para un cambio o un reembolso dentro del periodo de garantia.

Wurkkos Limited:
Tel: +86-137-28792565
E-mail: wurkkos@foxmail.com
Direccion: No.1 Qinglin Industrial Center, Guanlan Street, Longhua New District, Shenzhen 518000, China

DL30 User Manual

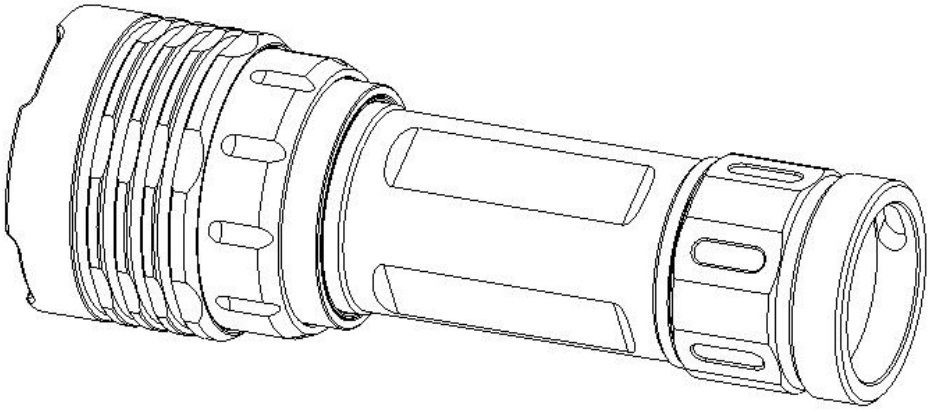

Wurkkos DL30 è una torcia subacquea professionale potente e luminosa, impermeabile all'acqua IPX-8. È alimentata da una singola batteria tipo 21700 ricaricabile agli ioni di litio e viene fornita con un cordino regolabile da polso. È anche compatibile con batterie tipo 18650.

Il funzionamento semplice con una sola mano tramite un anello di controllo magnetico garantisce uso facile sia sopra che sotto la linea di galleggiamento. Inoltre, l'interfaccia utente semplificata di DL30 con tre modalità di luminosità consente un'interazione rapida anche in condizioni di difficoltà.
L'utilizzo di 3 emettitori LH351D di Samsung rende la DL30 non solo potente con un massimo di 3.600 lumen e una distanza massima del fascio di 220 metri (240 yard), ma anche eccezionale in termini di resa cromatica con la sua tinta bianca neutra (5000K 90CRI).

Grafico ANSI/NEMA FL1

Modalità	Bassa	media	alta
Flusso luminoso [lm]	350	1.300	3.600
Tempo di utilizzo	5h 52min	2h 09min	1h 28min
Distanza del raggio[m/ yd]	69/75	138/151	220/240
Intensità di picco [cd]	120	4.775	12.100
Resistenza all'impatto	1 m / 3,28 piedi		
Impermeabilità	IPX-8 (fino a 100 m / 164 yd sott'acqua)		
Note	I parametri sopra menzionati si basano su test secondo gli standard internazionali di prova delle torce (ANSI / NEMA FL1) utilizzando una batteria Li-ion 21700 da 4.000 mAh nel nostro laboratorio. I risultati possono variare a seconda della batteria o in diverse condizioni ambientali.		

Specifiche

Emettitore: 3x Samsung LH351D 5.000K 90CRI
Lente: riflettore liscio
Tensione di esercizio: 3,0 V - 4,35 V.
Opzioni batterie: 1x 21700 o 1x 18650 Li-Ion
Dimensioni: 118 mm (lunghezza) x 41 mm (diametro della testa)
Peso: 130 g / 0,28 libbre (senza batteria)
Corpo torcia: lega di alluminio aereonautico 6061, prodotto CNC per anodizzazione secondo le specifiche di grado militare tipo III, finitura anti-abrasiva per ottenere un corpo solido, geometria antiurto e migliore scambio di calore.
Lente in vetro minerale temperato
Resistenza all'acqua IPX-8
Protezione dall'inversione di polarità per proteggere dall'installazione impropria della batteria.
Riduzione automatica: la modalità Turbo si riduce dopo 90 secondi di funzionamento per evitare il surriscaldamento. Per riattivare la modalità Turbo, fare nuovamente doppio clic sull'interruttore laterale.
Tecnologia Advanced Temperature Regulation (ATR): ATR riduce automaticamente il livello di luminosità quando la temperatura del raggiunge i 55 ° C per evitare il surriscaldamento
Avviso di bassa tensione: quando la tensione della batteria è bassa, i LED

inizieranno a lampeggiare rapidamente una volta al minuto per ricordare di sostituire la batteria. Si prega di sostituire la batteria in tempo per evitare qualsiasi pericolo durante l'immersione.

Primo utilizzo

Prima di utilizzare la torcia, svitare il tappo della coda, rimuovere la batteria, rimuovere le piastre isolanti sui poli della batteria e caricare la batteria in un caricabatterie agli ioni di litio adatto, ad es. il caricatore USB incluso. Una volta caricata completamente, inserire la batteria con il lato dell'anodo (+) rivolto verso la testa, quindi riavvitare il tailcap.

Ricarica

La DL30 viene fornita con una batteria ricaricabile Li-ion tipo 21700 da 4.800 mAh e un caricatore USB. Inserire la batteria con il lato dell'anodo (+) rivolto verso il lato dell'anodo (+) del caricatore. Durante la ricarica, l'indicatore di alimentazione LED in rosso. Una volta terminato, l'indicatore diventerà verde per indicare una batteria carica.



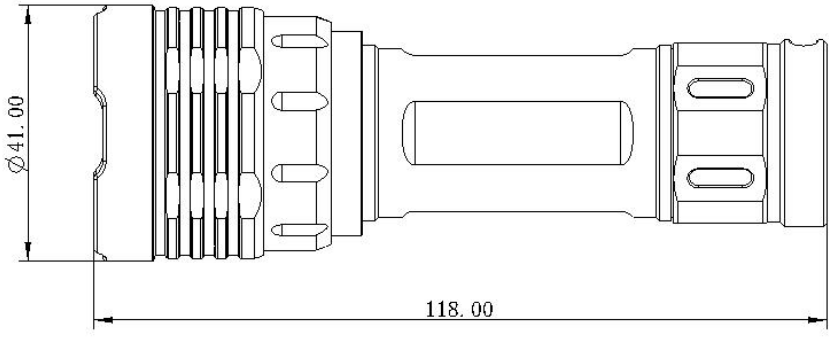

Istruzioni utilizzo

La DL30 utilizza un anello di controllo magnetico. Ruotare l'anello per accendere / spegnere la luce e per cambiare modalità tra bassa, media e alta.

Es posible que un objeto magnético active la linterna y cause un desastre grave, por lo tanto, manténgalo alejado de cualquier objeto magnético.

Avvertenze

Non fissare direttamente il raggio o puntarlo direttamente in faccia a nessuno.
Il funzionamento prolungato della DL30 in modalità alta riscalda la torcia. E 'normale.
Risoluzione dei problemi e manutenzione
Lo smontaggio della testa sigillata può danneggiare la torcia e invalidare la garanzia.
Wurkkos Ltd. consiglia di utilizzare batterie di marca di alta qualità. Danni causati da batterie difettose annullano la garanzia.
Rimuovere la batteria se la torcia non verrà utilizzata per un lungo periodo di tempo.
Per evitare l'auto scarica o l'attivazione accidentale durante lo stoccaggio o il trasporto, svitare il tailcap di mezzo giro o rimuovere la batteria.
Ogni 6 mesi le filettature devono essere pulite con un panno pulito seguito da un sottile strato di grasso al silicone.
Per mantenere un adeguato livello di impermeabilità, sostituire gli o-ring usurati con un ricambio approvato (2 pezzi di ricambio vengono spediti con l'ordine iniziale).

Risoluzione dei problemi: pulire regolarmente i contatti della batteria poiché i contatti sporchi possono compromettere le prestazioni della torcia.
In caso di problemi (sfarfallio, luce intermittente o mancata accensione) è necessario provare le seguenti cause e soluzioni:

Motivo : la batteria deve essere sostituita (la tensione della batteria è inferiore a 3,0 V).
Soluzione: sostituire la batteria con un tipo approvato di batteria completamente carica.

DL30 取扱い説明書

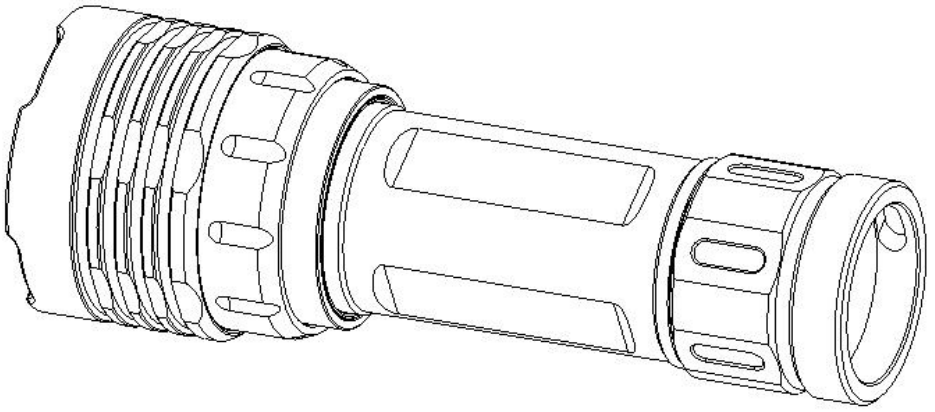

Wurkkos DL30 は、IPX-8 の防水性を備えた、プロ仕の強力な明るいダイビング用懐中電灯です。21700 リチウムイオン充電池を 1 つ搭載し、調節が可能なストラップが付属しています。また、18650 リチウムイオン充電池にも互換性があります。マグネティックコントロールリングによる簡単な片手操作と、DL30 の備える 3 つの輝度モードによって、水中の厳しい環境においても陸上においても簡単でシンプルな操作が可能です。

Samsung の人気の LH351D エミッターを 3 個使用することにより、DL30 は最大で 3600 ルーメンの明るさと、最大照射距離 220 メートル(240 ヤード)で強力に対象物を照らします。また、色再現性にも優れた高演色 LED(5000K 90CRI)により、ニュートラルホワイトの色合いでダイビングを楽しめます。

ANSI/NEMA FL1 チャート

モード	Low	Medium	High
輝度 [lm]	350	1.300	3.600
稼働時間	5h 52min	2h 09min	1h 28min
照射距離[m/yd]	69/75	138/151	220/240
光の強度 [cd]	120	4.775	12.100
耐衝撃距離	1m / 3.28 ft.		
防水	IPX-8 (up to 100m / 164yd under water)		
ご注意	上記のパラメーターは、当社の実験室にて 1 つの 4.000 mAh 21700 Li-ion バッテリーを使用した国際懐中電灯テスト規格 (ANSI/NEMA FL1)に基く実験結果を基準にしています。使用方法、電池の性能、環境によって結果が異なる場合があります。		

仕様

- エミッター: 3x Samsung LH351D 5.000K 90CRI
- リフレクター: スムースリフレクター
- 動作電圧: 3.0V – 4.35V
- バッテリーオプション: 1x 21700 or 1x 18650 Li-Ion battery
- 寸法: 118mm (長さ) x 41mm (最大直径)
- 本体の重量: 130g/0.28lb (バッテリー含まず)
- 材質: 6061 軍用グレードアルミニウム合金。 ハードアルマイト処理されて製造されています。
- 強化ミネラルガラスレンズ
- 防水性 i.a.w. IPX-8
- 電池極性を不適切に取り付けられた場合の本体保護機能を搭載
- 高度な温度調整テクノロジー (ATR) : ドライバ回路の温度が 55°C に達すると、ATR が自動的に輝度レベルを下げ、過熱を防ぎ本体を保護します。
- 定電圧警告: バッテリーの電圧が低下すると、警告として LED が 1 分ごとにすばやく点滅し始めます。ダイビング中の安全を守るためにも、早めのバッテリー交換をしてください。

ご使用の前に

初めて懐中電灯を使用する前に、テールキャップとバッテリーを取り出し、バッテリーの絶縁プレートを取り外します。その後、付属のリチウムイオン充電器で完全に充電されたら、バッテリーの(+)側を懐中電灯の頭に向けて挿入し、テールキャップをねじ込みます。

充電

DL30 には、充電式の 4.800mAh 21700 Li-ion バッテリーと USB 充電器が付属しています。
充電時には、バッテリーの(+)と充電器の(+)を合わせて挿入します。
充電中は、LED 電源インジケーターが赤く点し、充電が完了すると、インジケーターが緑色になってバッテリーがフルであることをお知らせします。

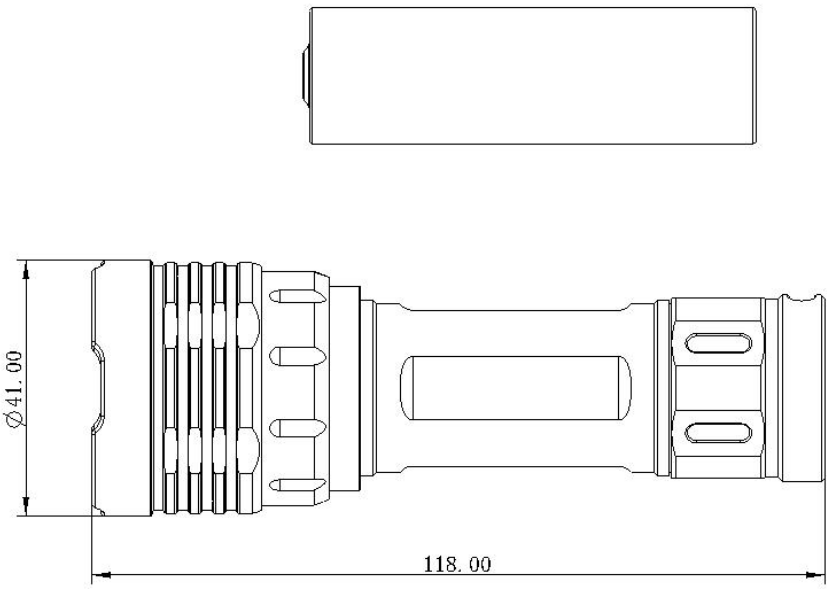

操作方法

DL30 の操作は、ヘッド部分のマグネティックコントロールリングを使用します。リングを回転させてライトのオン/オフ切り替えと、明るさを低、中、高の間で変更します。

注意

- ❖ 磁性体は懐中電灯を作動させて重大な災害を引き起こす可能性がありますので、磁性体に近づけないでください。
- ❖ 光源を見つめたり、人の顔に直接向けないでください。LED は光が強く、視力低下や失明の恐れがあります。
- ❖ DL30 をハイモードで長時間使用すると懐中電灯が暖まりますが、これは正常です。

トラブルシューティングとメンテナンス

- ➢ ヘッドを分解すると、懐中電灯が損傷し、保証が無効になります。
- ➢ Wurkkos Ltd.は、高品質のバッテリーのご使用を推奨しています。品質に問題のあるバッテリーを使用したことによる本体の損傷が発生しても、保証は無効になります。
- ➢ 懐中電灯を長時間使用しない場合は、バッテリーを取り外して保管してください。
- ➢ 保管または輸送中の電池の放電や予期せぬ動作を防ぐために、テールキャップを半回転緩めるか、バッテリーを取り外しておくことをおすすめします。
- ➢ 6 か月ごとにローレッドの所にシリコングリースを使って柔らかい布で拭いてください。
- ➢ 適切な防水性を維持するために、O リングが摩耗した際はスペアと交換してください。

トラブルシューティング: 接点が汚れていると、懐中電灯の性能を損なう可能性があります。定期的に、バッテリーとの接点を清掃してください。もし問題（ちらつきや電源が入らない）が発生した場合は、次の解決策を試してください。

理由 A:　バッテリーの交換が必要です。（バッテリーの電圧が 3.0V 未満）
解決策:　完全に充電されたバッテリーと交換します。

理由 B:　接点が汚れています。

解決策：　消毒用アルコールに浸した綿棒で接点をきれいにしてください。

理由 C:　初めて使用するときに懐中電灯が点灯しない。
解決策：　初めて使用する際は、必ずバッテリーから絶縁プレートを剥がしてください。

上記の方法がうまくいかない場合は、正規販売代理店に連絡する前に、保証ポリシーを参照してください。

ご不明な点がございましたら、弊社までお問い合わせください。

Wurkkos Limited:

電話:　+86-137-28792565
E-mail:　wurkkos@foxmail.com
所在地:　No.1 Qinglin Industrial Center, Guanlan Street, Longhua New District, Shenzhen 518000, China