Wurkkos®

User manual
Model DL08

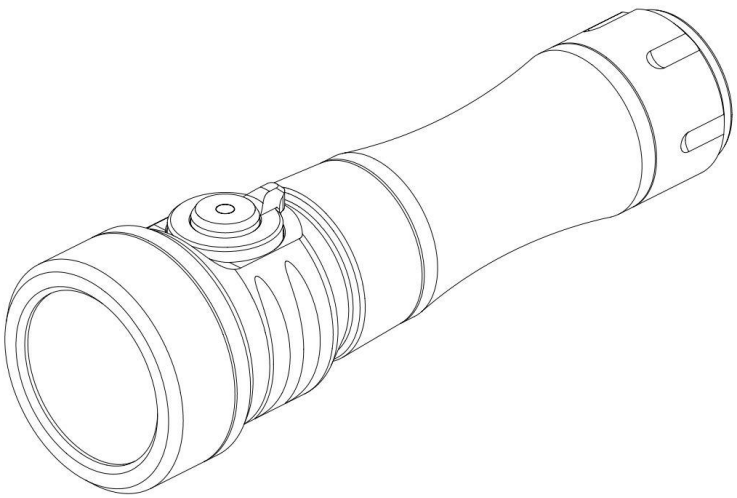

Wurkkos DL08 is a long range dive light, combination spotlight, floodlight, red, UV light with rotary magnetic inductive switch.

ANSI/NEMA FL1 Chart

Mode	Ramping Moon	Low	Medium	High	Turbo
Luminous Flux [Lm]					
Spotlight	1Lm	100Lm	350Lm	900Lm	2000Lm
Floodlight	2Lm	150Lm	600Lm	1500Lm	3600Lm
Red light	1Lm	15Lm	100Lm	250Lm	-
UV light	50MA	50MA	150MA	450MA	-
Beam Distance[m]					
Spotlight	-	64m	119m	180m	274m
Floodlight	-	19m	43m	60m	90m
Red light	-	8m	15m	23m	-
Avg. Runtime[h]					
Spotlight	500h	24.5h	6.5h	3.5h	3h
Floodlight	420h	10h	3.5h	2.5h	2h
Red light	830h	78h	10h	4h	-
UV light	175h	175h	60h	23h	-
PEAK INTENSITY(cd)					
Spotlight	-	1035cd	3525cd	8125cd	18775cd
Floodlight	-	92cd	365cd	888cd	2025cd
Red light	-	15cd	55cd	133cd	-
Impact Resistance	1m				
Water Resistance	IPX8 (underwater 100m)				
Charging Specification	USB-C port, 5V 3A				
Notes	The above mentioned parameters are based on tests according to international flashlight testing standards (ANSI/NEMA FL1) using one 5000mAh 21700 lithium-ion battery in our laboratory. Results may vary with different battery or under different environmental conditions.				

Specifications

- LED: High powerful LEDs
- Operating voltage: 3.0V-4.2V
- Beam Angle: Spot 12°; Flood 133°
- Battery options: 1x 21700 Li-ion Battery
- Dimension: 138.9mm (length) x 40mm (head diameter)
- Weight: 149g / 0.33lb
- Reflector: Smooth Reflector
- Charging: USB-C charging and discharging
- Flashlight body: Aerospace grade 6061 grade aluminum alloy, CNC machining to hard-anodized to military grade specification type III, anti-abrasive finish to get solid built body, anti-crash geometry and better heat exchange.
- Water resistance i.a.w. IP68 (underwater 100 meters)
- Reverse polarity protection to protect against improper battery installation.
- Advanced Temperature Regulation (ATR) technology: ATR automatically reduces the brightness level when the driver temperature reaches 55°C to prevent overheating
- Low voltage warning

Power Indicator

The LED indicator in the side switch shows the power status for 5 seconds after turning DL08 on.

Green = remaining battery power (75%-100%).
Flashing Green=remaining battery power (50%-75%)
Red = remaining battery power (25%-50%).
Flashing Red = critical power(<25%), will stay flashlight red.

Low Voltage Protection: If the battery's voltage is lower than 2.8V, DL08 turns off automatically to avoid battery damage by over discharge.

Recharging

Unscrew the body and you can charge the power part directly.

Charging indicator = **Flashing Green**
Full charge indicator = **Green**
Regular discharging indicator = **Blue**
Poor power indicator = **Flashing Blue**

Operation Instructions

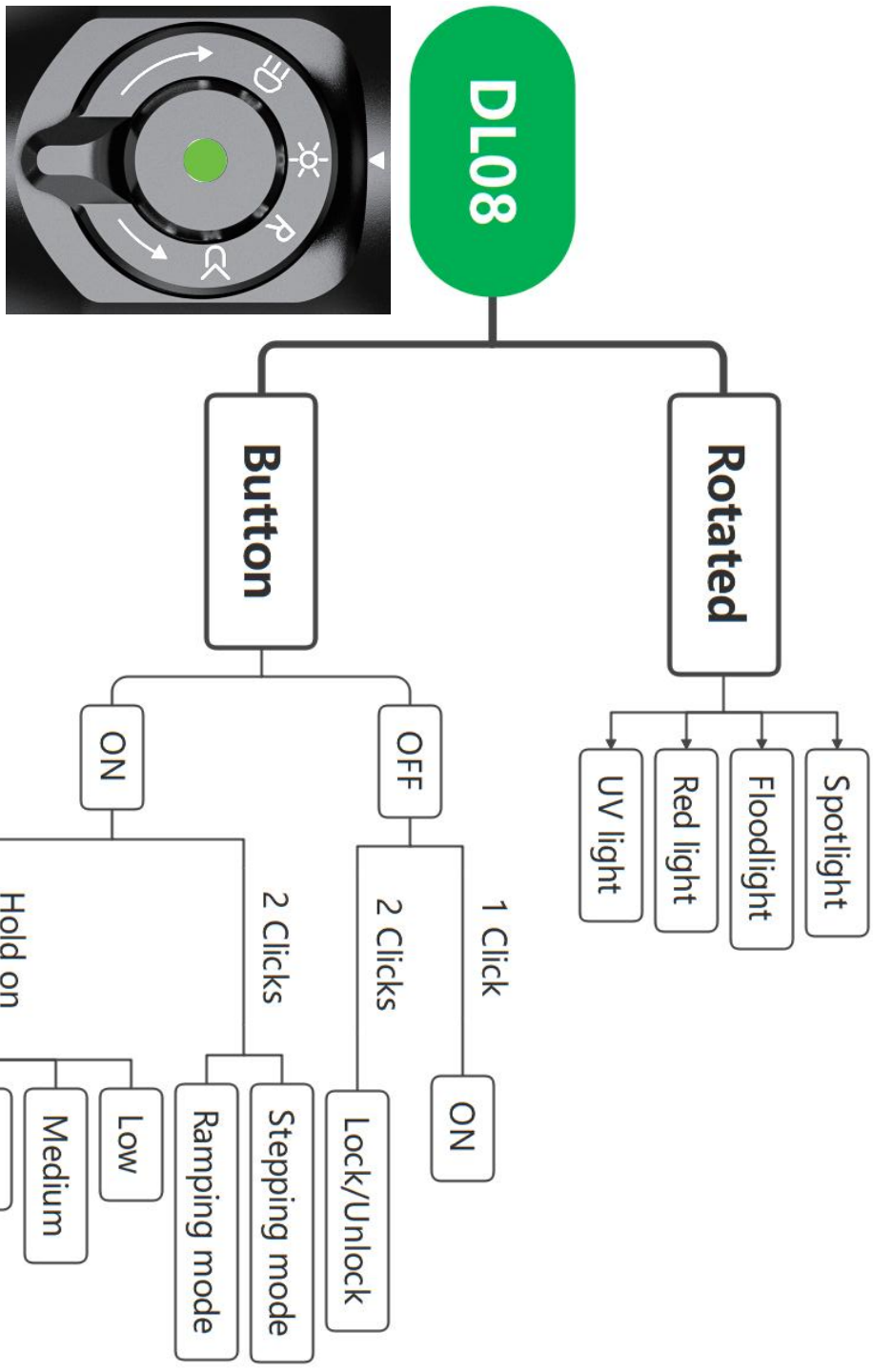

Contact

Please contact us for a refund or replacement, if your flashlight has a problem within the warranty period.

Wurkkos Limited:

Mail: Amazon contact: us@wurkkos.com; eu@wurkkos.com; support@wurkkos.com

Website contact: wurkkos@foxmail.com

Web: www.wurkkos.com

Tel: +86-13728792565

DL08 Benutzeranleitung

Wurkkos DL08 ist eine Langstrecken-Tauchlampe, Kombination aus Scheinwerfer, Flutlicht, Rotes und UV Licht mit magnetischem Induktions-Drehschalter.

ANSI/NEMA FL1 Tabelle

Mode	Ramp Moon	Niedrig	Mittel	Hoch	Turbo
Luminous Flux					
Scheinwerfer	1Lm	100Lm	350Lm	900Lm	2000Lm
Flutlicht	2Lm	150Lm	600Lm	1500Lm	3600Lm
Rotes Licht	1Lm	15Lm	100Lm	250Lm	-
UV Licht	50MA	50MA	150MA	450MA	-
Reichweite					
Scheinwerfer	-	64m	119m	180m	274m
Flutlicht	-	19m	43m	60m	90m
Rotes Licht	-	8m	15m	23m	-
Avg.Laufzeit					
Scheinwerfer	500h	24.5h	6.5h	3.5h	3h
Flutlicht	420h	10h	3.5h	2.5h	2h
Rotes Licht	830h	78h	10h	4h	-
UV Licht	175h	175h	60h	23h	-
Lichtintensität					
Scheinwerfer	-	1035cd	3525cd	8125cd	18775cd
Flutlicht	-	92cd	365cd	888cd	2025cd
Rotes Licht	-	15cd	55cd	133cd	-
Aufprallschutz	1m				
Wasserdichtigkeit	IPX8 (underwater 100m)				
Ladeport	USB-C port, 5V 3A				
Hinweis	Die oben genannten Parameter basieren auf Tests gemäß den internationalen Taschenlampen-Teststandards (ANSI/NEMA FL1) unter Verwendung einer 5000mAh 21700 Lithium-Ionen-Batterie in unserem Labor. Die Ergebnisse können mit verschiedenen Batterien oder unter verschiedenen Umgebungsbedingungen variieren.				

Specifications

- ❖ LED: Hoch leistungsfähig LEDs
- ❖ Betriebsspannung: 3.0V-4.2V
- ❖ Abstrahlwinkel: Enger Strahl 12°; Flutstrahl 133°

- ❖ Akku-Optionen: 1x 21700 Li-Ionen-Akku
- ❖ Abmessungen: 138.9mm (Länge) x 40mm (Kopfdurchmesser)
- ❖ Gewicht: 149g / 0.33lb
- ❖ Reflektor: Glatter Reflektor
- ❖ Taschenlampen-Gehäuse: Luft- und Raumfahrt 6061 Aluminiumlegierung, CNC-Bearbeitung zu hart eloxiert, um militärische Spezifikation Typ III, Anti-Schleifmittel-Finish zu erhalten solide gebaut Körper, Anti-Crash-Geometrie und besseren Wärmeaustausch.
- ❖ Wasserdichtigkeit nach IPX8
- ❖ Verpolungsschutz zum Schutz vor unsachgemäßer Batterieinstallation.
- ❖ Erweiterte Temperaturregelung (ATR): ATR reduziert automatisch die Helligkeit, wenn die Temperatur des Treibers 55°C erreicht, um eine Überhitzung zu verhindern.
- ❖ Warnung bei niedriger Spannung

Stromanzeige

Die LED-Anzeige im Seitenschalter zeigt nach dem Einschalten 5 Sekunden lang den Energiestatus an.

Grün = die verbleibende Batterieleistung (75%-100%).
Grün blinkend= die verbleibende Batterieleistung (50%-75%).
Rot = die verbleibende Batterieleistung (25%-50%).
Rot blinkend = kritische Leistung (<25%), leuchtet rot, wenn die Taschenlampe eingeschaltet ist.

Nachladen

Die DL08 hat einen USB-C-Port für komfortables Nachladen.
Bitte das inkludierte USB-C-Kabel benutzen; grundsätzlich funktionieren USB-A und USB-C Kabel.

Ladevorgang = **Grün blinkend**
Voll geladen = **Grün**
Entladeanzeige **= Blau**
Schwache Ladestandanzeige **= Blau blinkend**

Wurkkos Limited:

Mail: Amazon contact: us@wurkkos.com; eu@wurkkos.com; support@wurkkos.com
Mail Website: wurkkos@foxmail.com
Website: www.wurkkos.com

Tel: +86-13728792565

Betriebsanleitung

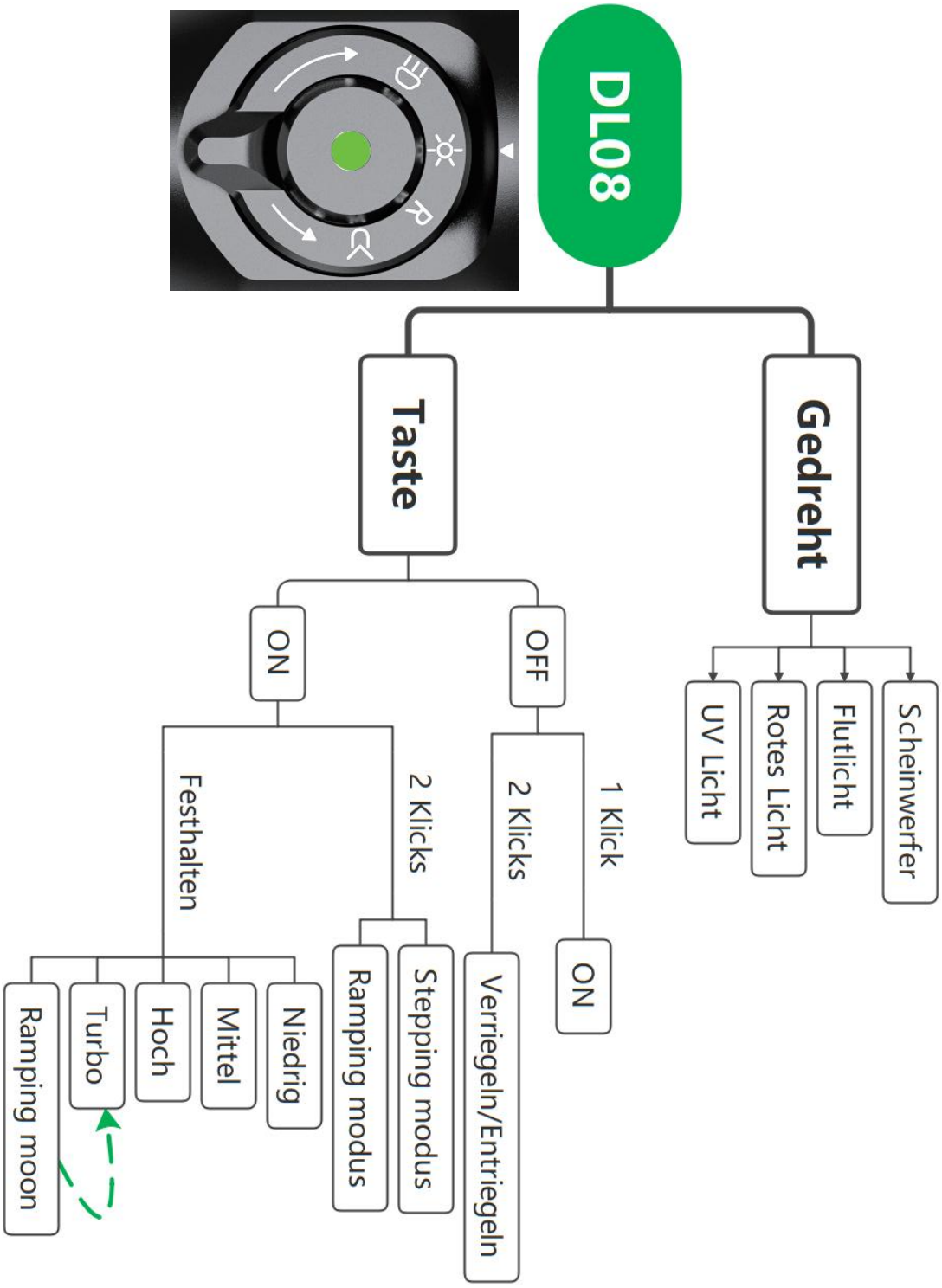

DL08 Manuel de l'utilisateur

Wurkkos DL08 est une lampe de plongée longue portée, un projecteur combiné, un projecteur, une lumière rouge et UV avec un interrupteur inductif magnétique rotatif.

ANSI/NEMA FL1 Tableau

Mode	Lune rampe	Faible	Moyen	Haut	Turbo
Flux lumineux					
Lumière Spot	1Lm	100Lm	350Lm	900Lm	2000Lm
Lumière Flood	2Lm	150Lm	600Lm	1500Lm	3600Lm
Lumière rouge	1Lm	15Lm	100Lm	250Lm	-
Lumière UV	50MA	50MA	150MA	450MA	-
Beam Distance					
Lumière Spot	-	64m	119m	180m	274m
Lumière Flood	-	19m	43m	60m	90m
Lumière rouge	-	8m	15m	23m	-
Temps d'exécution					
Lumière Spot	500h	24.5h	6.5h	3.5h	3h
Lumière Flood	420h	10h	3.5h	2.5h	2h
Lumière rouge	830h	78h	10h	4h	-
Lumière UV	175h	175h	60h	23h	-
Intensité					
Lumière Spot	-	1035cd	3525cd	8125cd	18775cd
Lumière Flood	-	92cd	365cd	888cd	2025cd
Lumière rouge	-	15cd	55cd	133cd	-
Impact résistance	1m				
Imperméable à l'eau	IPX8 (underwater 100m)				
Spécification de charge	USB-C port, 5V 3A				
Notes	Les paramètres mentionnés ci-dessus sont basés sur des tests conformes aux normes internationales de test des lampes de poche (ANSI/NEMA FL1) utilisant une batterie lithium-ion 5000mAh 21700 dans notre laboratoire. Les résultats peuvent varier en fonction de la batterie ou des conditions environnementales.				

Spécifications

- LED: LEDs haute puissance
- Tension de fonctionnement: 3.0V-4.2V
- Angle d'éclairage: Faisceau étroit 12°, Faisceau large 133°
- Options de batterie: 1x 21700 Li-ion Battery
- Dimension: 138.9mm (longueur) x 40mm (diamètre de la tête)
- Poids: 149g / 0.33lb
- Réflecteur: Réflecteur lisse

- Corps de la lampe de poche : Alliage d'aluminium 6061 de qualité aérospatiale, fabriqué par CNC et anodisé dur selon les spécifications militaires de type III, finition anti-abrasive pour obtenir un corps solide, une géométrie anti-crash et un meilleur échange thermique.
- Résistance à l'eau i.a.w. IPX8
- Protection contre l'inversion de polarité pour éviter l'installation d'une batterie inadéquate.
- Technologie de régulation avancée de la température (ATR) : L'ATR réduit automatiquement le niveau de luminosité lorsque la température du conducteur atteint 55°C afin d'éviter la surchauffe.
- Avertissement de basse tension

Instructions d'utilisation

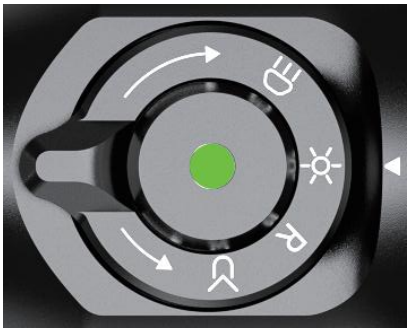

Indicateur d'alimentation

L'indicateur LED de l'interrupteur latéral indique l'état de l'alimentation pendant 5 secondes après avoir allumé le DL08.

Vert = la puissance restante (75%-100%).
Rouge clignotant = la puissance restante (50%-75%).
Rouge = la puissance restante (25%-50%).
Rouge clignotant = puissance critique (<25%), restera rouge lorsque la lampe de poche est allumée.

Recharge

Le DL08 est doté d'un port USB-C pour une recharge pratique. Veuillez le connecter avec le câble USB-C fourni pour le charger - les câbles de type A-C et de type C-C fonctionnent tous les deux.

Indicateur de charge = **Vert clignotant**
Indicateur de charge complète = **Vert**
Indicateur de décharge régulière **= Bleu**
Indicateur de mauvaise puissance = **bleu clignotant**

Wurkkos Limited:

Mail: Amazon contact: us@wurkkos.com; eu@wurkkos.com; support@wurkkos.com
Mail Website: wurkkos@foxmail.com
Website: www.wurkkos.com
Tel: +86-13728792565

DL08 ユーザーマニュアル

Wurkkos DL08 ダイビングライトは、スポットライト、フラッドライト、赤色&UV 灯、回転式磁気スイッチ付き。

仕様

- **LED: ハイパワー LED**
- **操作電圧: 3.0V-4.2V**
- **ビーム角度: 狭いビーム 12° ; 洪水のビーム 133°**
- **バッテリーオプション: 1x 21700 リチウムイオンバッテリー**
- **寸法: 138.9mm（長さ）x 40mm（ヘッド直径）**

- ❖ 重量: 149g / 0.33lb
- ❖ 反射鏡: スムース・リフレクター
- ❖ 懐中電灯ボディ 宇宙航空等級 6061 の等級のアルミ合金、軍等級指定タイプ III に堅く陽極酸化される CNC 製造される、固体造られたボディ、反衝突の幾何学およびよりよい熱交換を得るために反摩耗性の終わり。
- ❖ 防水性 IPX8 水中 100m。
- ❖ 逆極性保護機能により、バッテリーの不適切な取り付けを防止。
- ❖ 高度温度調節（ATR）技術： ドライバーの温度が 55℃に達すると、ATR が自動的に輝度レベルを下げ、過熱を防ぎます。
- ❖ 低電圧警告

テクニカルパラメーター

モード	ランプムーン	ロー	ミディアム	ハイ	ターボ
Luminous Flux [Lm]					
スポットライト	1Lm	100Lm	350Lm	900Lm	2000Lm
フラッドライト	2Lm	150Lm	600Lm	1500Lm	3600Lm
赤色灯	1Lm	15Lm	100Lm	250Lm	-
UV 灯	50MA	50MA	150MA	450MA	-
照射距離[m]					
スポットライト	-	64m	119m	180m	274m
フラッドライト	-	19m	43m	60m	90m
赤色灯	-	8m	15m	23m	-
ランタイム					
スポットライト	500 時	24.5 時	6.5 時	3.5 時	3 時
フラッドライト	420 時	10 時	3.5 時	2.5 時	2 時
赤色灯	830 時	78 時	10 時	4 時	-
UV 灯	175 時	175 時	60 時	23 時	-
集光強度					
スポットライト	-	1035cd	3525cd	8125cd	18775cd
フラッドライト	-	92cd	365cd	888cd	2025cd
赤色灯	-	15cd	55cd	133cd	-
耐衝撃性	1 m / 3.28 feet				
防水性	IPX8 (水中 100m)				
充電仕様	USB-C ポート, 5V 3A				
注記	上記のパラメータは、当社の実験室で完全に充電された 5000mAh 21700 リチウムイオン電池 1 個を使用した国際懐中電灯試験基準 (ANSI/NEMA FL1) に基づく試験に基づいています。 結果は、バッテリーや環境条件によって異なる場合があります。 動作温度は 0℃～40℃です。				

操作の指示

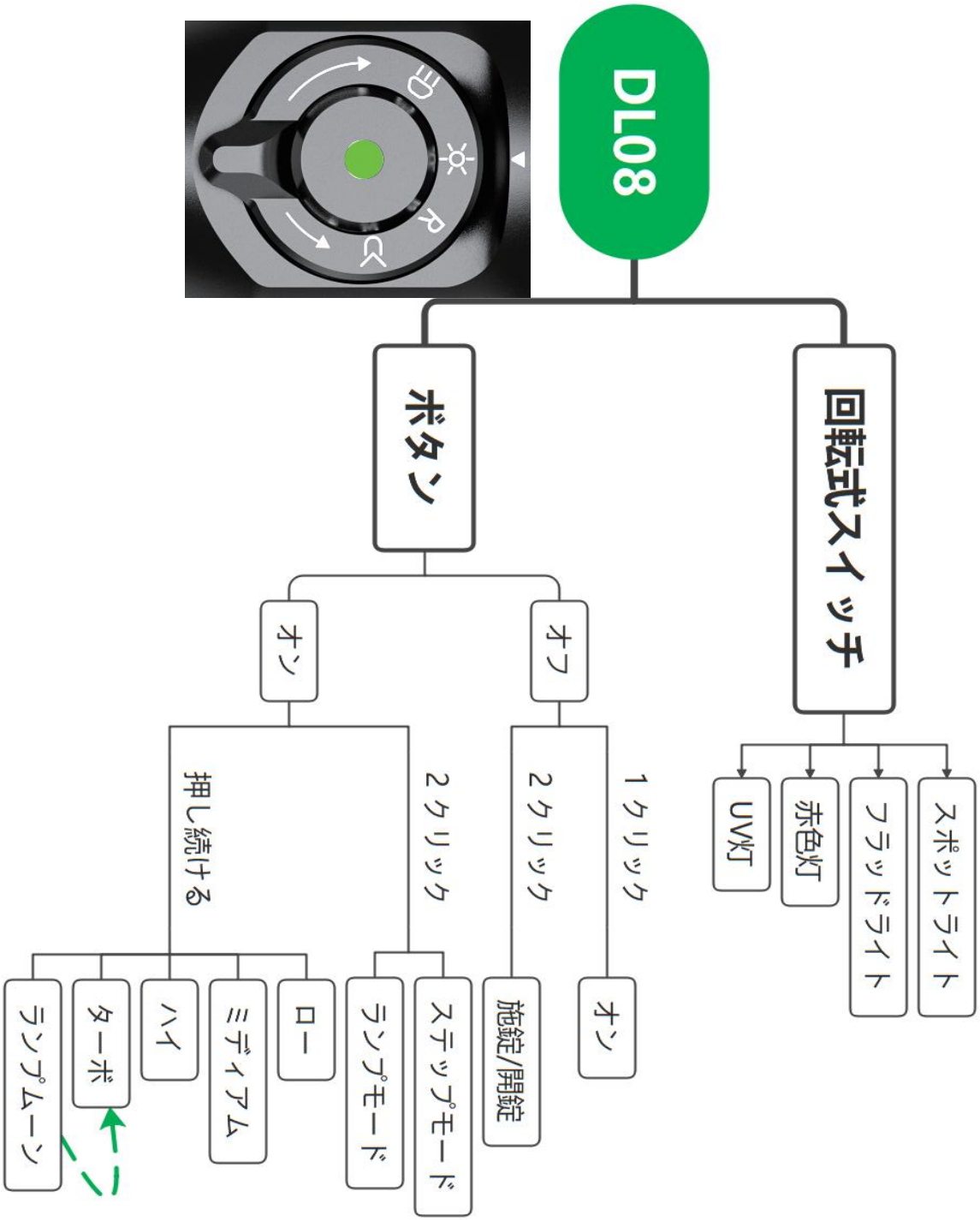

電源インジケーター

サイドスイッチの LED インジケータは、DL08 の電源を入れてから 5 秒間、電源の状態を表示します。

緑= バッテリー残量が良好 (75%-100%)

点滅緑 = バッテリー残量が少ない（50%～75%)

赤 = バッテリー残量が少ない（25%～50%)

点滅赤=充電する必要がある(<25%)

充電

DL08 には充電&放電に便利な USB-C ポートがあります。付属の USB-C ケーブルで接続して充電してください。

充電インジケータ =**赤**

フル充電インジケータ =**緑**

通常放電インジケータ = **青**

電力不足インジケータ = **青点滅**

Wurkkos 株式会社

Mail: Amazon contact: us@wurkkos.com; eu@wurkkos.com; support@wurkkos.com
Mail Website: wurkkos@foxmail.com
Website: www.wurkkos.com
Tel: +86-13728792565

DL08 Руководство

Wurkkos DL08 фонарь для подводного плавания, Комбинированный прожектор, прожектор, красный, УФ-свет с поворотно-магнитным индуктивным переключателем.

Технические характеристики

- ❖ Светодиоды: Мощный светодиод
- ❖ Рабочее напряжени: 3.0V-4.2V
- ❖ Угол луча: дальний свет 12°; ближний свет 133°
- ❖ Варианты аккумуляторов: литий-ионный 21700
- ❖ Размеры: 138.9мм (длинна) x 40мм (диаметр головки)
- ❖ Вес: 149г/ 0.33 фунта
- ❖ Отражатель: Гладкий отражатель
- ❖ Корпус фонаря: алюминиевый сплав аэрокосмического класса 6061, ЧПУ. Изготовлено с жёстким анодированием в соответствии со спецификацией военного класса III с антиабразивным покрытием для получения прочного корпуса.
- ❖ Водонепроницаемость i.a.w. IPX8

- ❖ Защита от обратной полярности от неправильной установки батареи.
- ❖ Технология усовершенствованного регулирования температуры: ATR автоматически снижает уровень яркости, когда температура драйвера достигает 55°C, для предотвращения перегрева.
- ❖ Предупреждение о низком напряжении.

Таблица ANSI/NEMA FL1

Mode	Мунлайт	Низкий	Средний	Высокий	Турбо
Световой поток(Лм)					
Дальний	1Лм	100Лм	350Лм	900Лм	2000Лм
Ближний	2Лм	150Лм	600Лм	1500Лм	3600Лм
Красный-свет	1Лм	15Лм	100Лм	250Лм	-
УФ-свет	50MA	50MA	150MA	450MA	-
Дальнобойность					
Дальний	-	64м	119м	180м	274м
Ближний	-	19м	43м	60м	90м
красный свет	-	8м	15м	23м	-
Среднее время работы (ч)					
Дальний	500ч	24.5ч	6.5ч	3.5ч	3ч
Ближний	420ч	10ч	3.5ч	2.5ч	2ч
красный свет	830ч	78ч	10ч	4ч	-
UV свет	175ч	175ч	60ч	23ч	-
Пиковая сила света (кд)					
Дальний	-	1035кд	3525кд	8125кд	18775кд
Ближний	-	92кд	365кд	888кд	2025кд
красный свет	-	15кд	55кд	133кд	-
Ударопрочность	1м				
Влагозащита	IPX8 (underwater 100м)				
Спецификация зарядки	USB-C порт, 5V 3A				
Примечание	Выше указанные параметры основаны на тестах в соответствии с международными стандартами тестирования фонарей (ANSI/NEMA FL1) с использованием одной литий-ионной батареи 21700 ёмкостью 5000 мАч в нашей лаборатории. Результаты могут отличаться в зависимости от батареи или в разных условиях окружающей среды.				

Индикатор питания

Светодиодный индикатор на боковом переключателе показывает состояние питания в течении 5 секунд после включения DL08.

Зелёный = оставшийся аккумулятора 75% - 100%.

Мигающий зелёный = оставшийся аккумулятора 50% - 75%.

Красный = оставшийся аккумулятора 25% - 50%.
Мигающий красный = критический аккумулятора <25%, требуется заменить или зарядить аккумулятор.

Зарядка

DL08 имеет порт USB-C для удобной зарядки аккумулятора. Для зарядки подключите его с помощью прилагаемого кабеля USB-C.

Красный = идёт зарядка.

Зелёный = полностью заряжен.

Обычный индикатор разрядки = синий

Индикатор плохого питания = мигает синим

Инструкция по эксплуатации

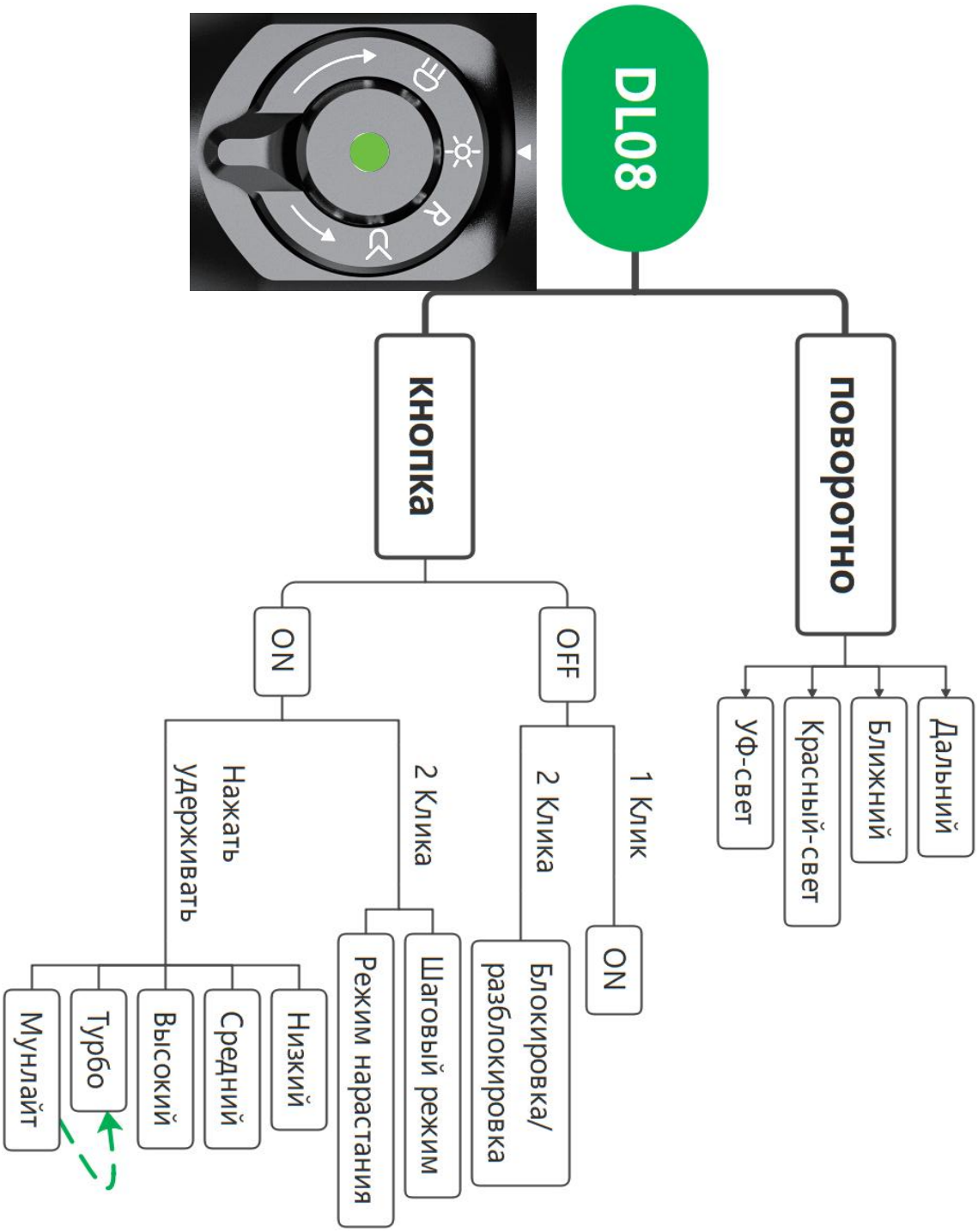

Product Name: Flashlight
Model: DL08

Manufacturer: Shenzhen City Wokesida Technology Co.,Ltd

Address: No.1 Qinglin Industrial Center, Guanlan Street, Longhua New District, Shenzhen 518000, China

EC REP

C&E Connection
E-Commerce (DE) GmbH
Zum Linnegraben 20, 65933,
Frankfurt am Main, Germany
info@ce-connection.de
+4901746508451

CE FC RoHS





Made In China